SG 4930

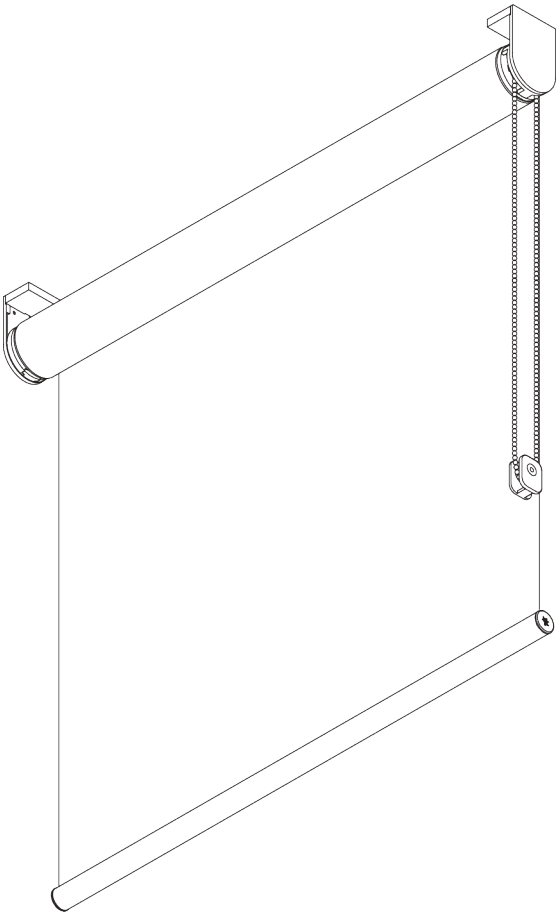

PRODUKTINFORMATIONEN

- ***Bedienung:*** *Kette*
- ***Grösse:*** *M - L*
- ***Montage:*** *Decke, Wand, Nische*
- ***Farben:*** *weiss RAL 9016, grau RAL 7035, schwarz RAL 9005, Sonderfarben möglich*
- ***Stoffe:*** *siehe Silent Gliss Stoffkollektion*

Merkmale:

- *5:1 Kettenantrieb*
- *Rostfreie Stahlkugelkette*
- *Zwei gekoppelte Systeme*
- *Klick-in-Träger*
- *Fascia, Box, Montageprofil*

04/2024/V3

SilentGliss

SYSTEMSPEZIFIKATIONEN

A. MASSE / GEWICHT

Einzelsystem: 3.4 m
Gekoppelte Systeme: 6.8 m

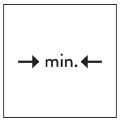

65 cm

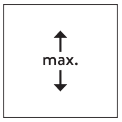

5 m

Einzelsystem: 17 m²
Gekoppelte Systeme: 30 m²

7 kg

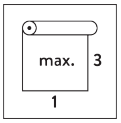

Empfohlenes Breiten- / Höhenverhältnis
max. 1:3

B. PROFIL

Profilinformationen

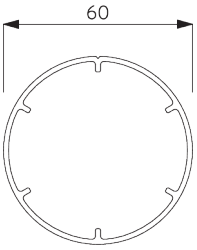

SG 11037
Rohr ø 60 mm

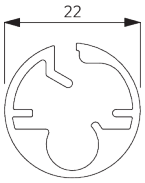

SG 10760
Beschwerung

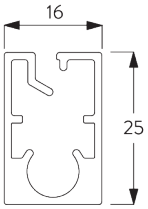

SG 10770
Beschwerung

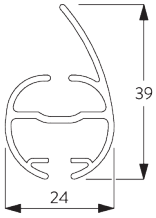

SG 4903
Beschwerung

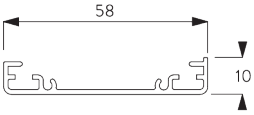

SG 11181
Montageprofil

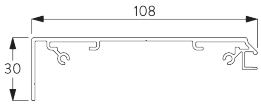

SG 11530
Montageprofil Fascia 110 mm

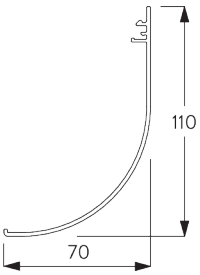

SG 11531
Fascia rund 110 mm

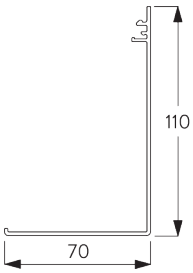

SG 11532
Fascia eckig 110 mm

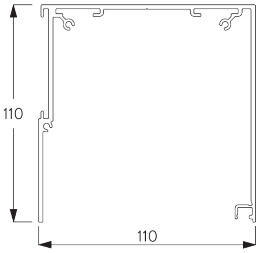

SG 11533
Box 110 mm

SG 11534
Box Deckel 110 mm

C. MASSAUFNAHME

inkl. Trägerabdeckung

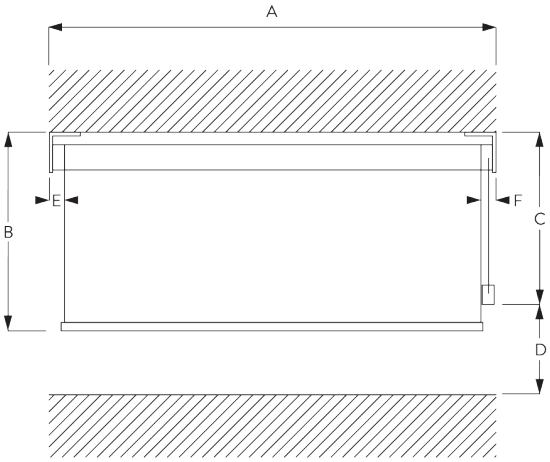

A: Systembreite
B: Systemhöhe
C: Kettenhöhe
D: Kindersicherung SG 10731 min. 150 cm über Boden
E: Lichtspalt: 18 mm
F: Lichtspalt Antriebsseite: 25 mm

Bemerkung:
Alle Masse beinhalten 2 mm für die Trägerabdeckung pro Seite!

Fascia / Box

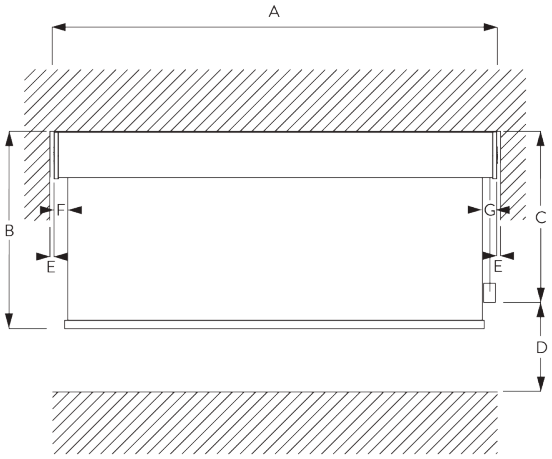

A: Systembreite
B: Systemhöhe
C: Kettenhöhe
D: Kindersicherung SG 10731 min. 150 cm über Boden
E: Spalt: min. 10 mm (wenn Abdeckung verwendet wird)
F: Lichtspalt: 20 mm
G: Lichtspalt Antriebsseite: 27 mm

MONTAGE

A. MONTAGE-INFORMATIONEN

Detaillierte Montageinformationen siehe Silent Gliss Website

Montagepunkte

Träger (Wand, Decke)

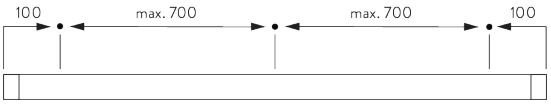

Fascia / Box & Montageprofil SG 11181 (Wand, Decke)

B. DECKEN-MONTAGE

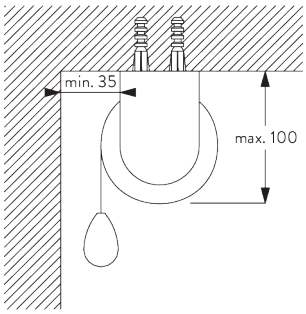

Träger

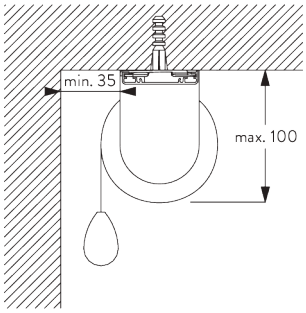

Montageprofil SG 11181 und Spanner SG 11180

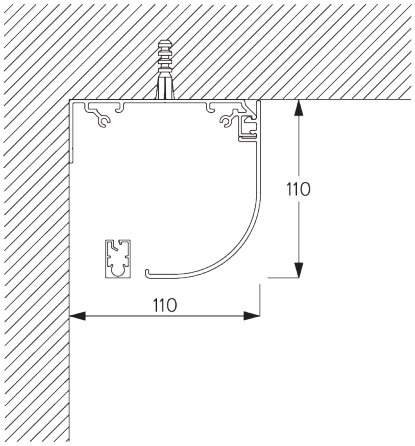

Fascia rund

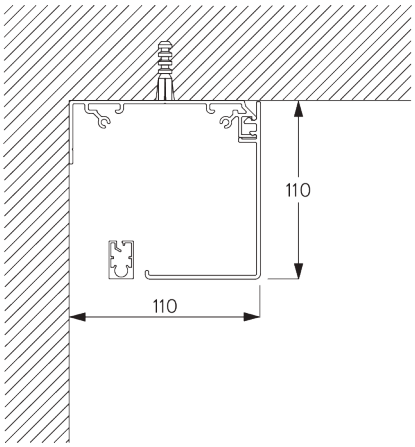

Fascia eckig

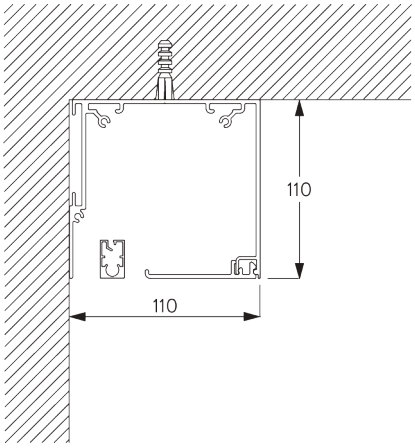

Box

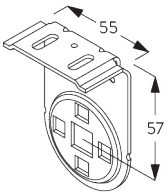

SG 11172

Träger

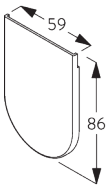

SG 11173

Trägerabdeckung

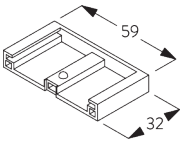

SG 11174

Trägerabdeckung

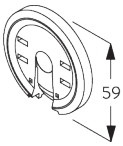

SG 11175

Klickflansch

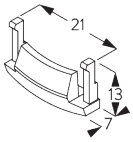

SG 11179

Abdeckung

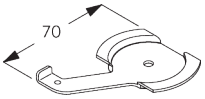

SG 11180

Spanner

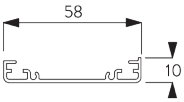

SG 11181

Montageprofil

C. WANDMONTAGE

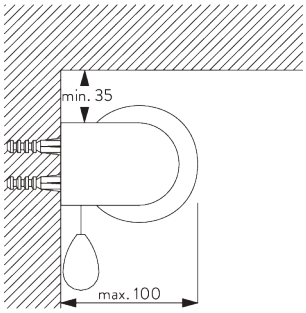

Träger

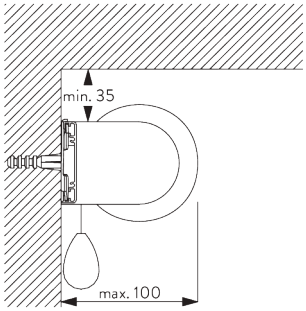

Montageprofil SG 11181 und Spanner SG 11180

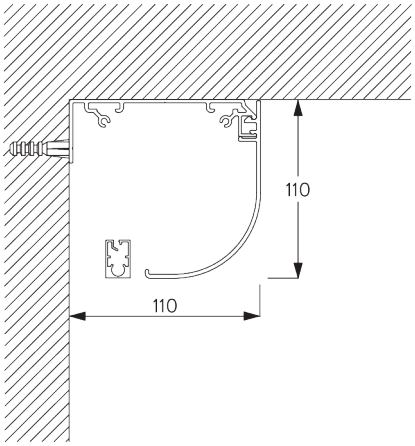

Fascia rund

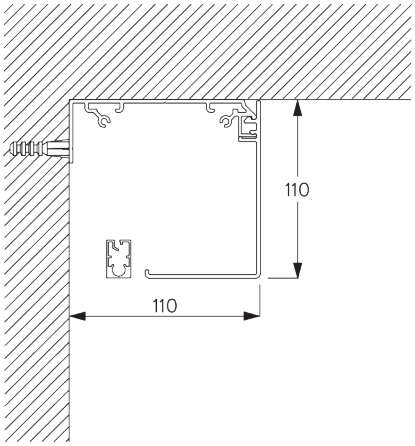

Fascia eckig

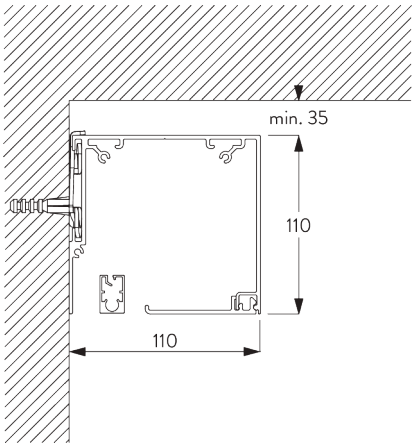

Box und Spanner SG 11180

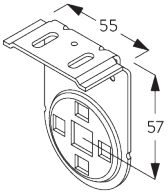

SG 11172
Träger

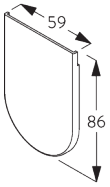

SG 11173
Trägerabdeckung

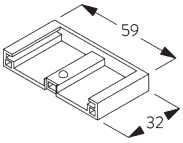

SG 11174
Trägerabdeckung

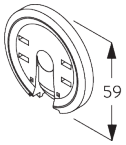

SG 11175
Klickflansch

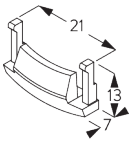

SG 11179
Abdeckung

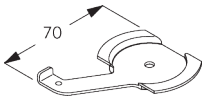

SG 11180
Spanner

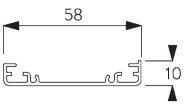

SG 11181
Montageprofil

D. NISCHEN-MONTAGE

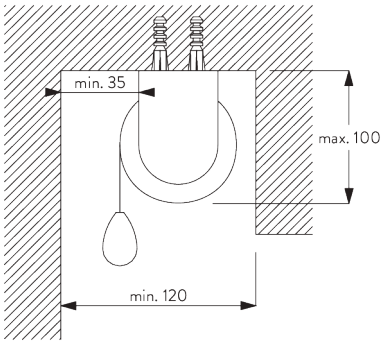

Träger

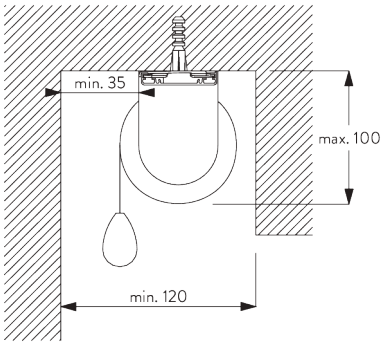

Montageprofil SG 11181 und Spanner SG 11180

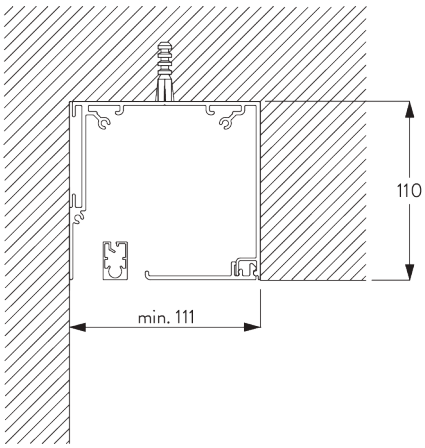

Box

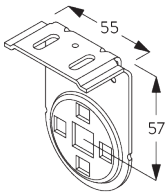

SG 11172
Träger

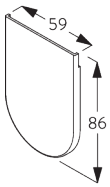

SG 11173
Trägerabdeckung

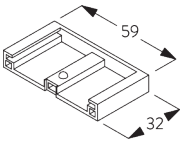

SG 11174
Trägerabdeckung

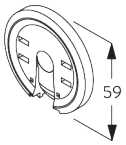

SG 11175
Klickflansch

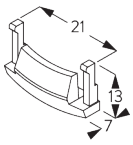

SG 11179
Abdeckung

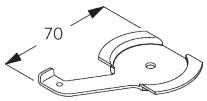

SG 11180
Spanner

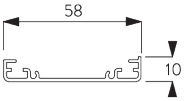

SG 11181
Montageprofil

E. SEITLICHE VERSPANNUNG

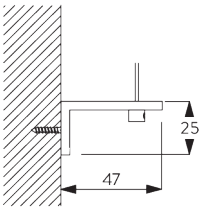

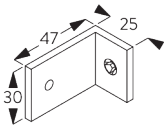

SG 3036
Winkel 47 mm

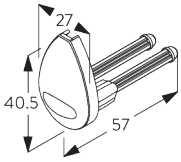

SG 4944
Enddeckel

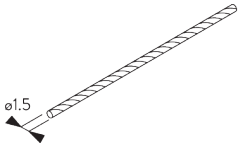

SG 4948
Draht Seitenführung ø 1.5 mm

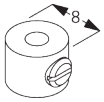

SG 8249
Stellring Seitenführung

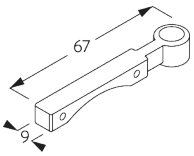

SG 11182
Drahthalter Seitenführung

SYSTEMOPTIONEN

A. ABROLL-RICHTUNG

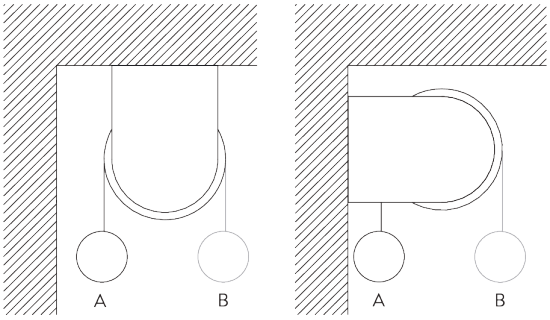

A: Fensterseitiges Stoffabrollen (Standard)
B: Raumseitiges Stoffabrollen (Option)

B. MONTAGEPROFIL

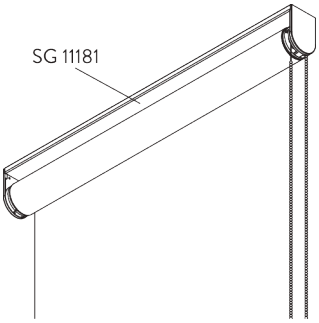

C. SEITLICHE VERSPANNUNG

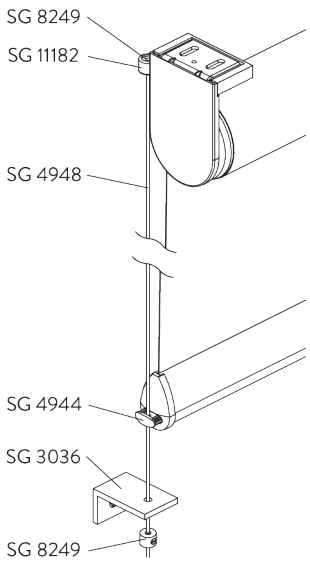

Zubehör:

- *2x SG 3036 Winkel 47 mm*
- *2x SG 4944 Enddeckel*
- *2x SG 4948 Draht Seitenführung ø 1,5 mm*
- *4x SG 8249 Stellring Seitenführung*
- *2x SG 11182 Drahthalter Seitenführung*

Bemerkung:

- *Bei Verspannung vergrössert sich der Lichtspalt*
- *Bis 15° Neigung von der Vertikalen*
- *Nur anwendbar mit Beschwerung SG 4903*

D. ZWEI GEKOPPELTE SYSTEME

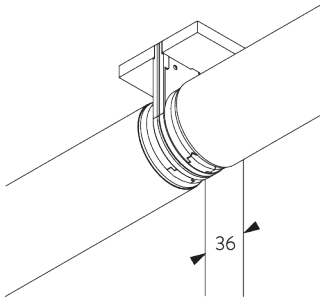

Zubehör:

- *1x SG 11175 Click-Flansch*
- *1x SG 11183 Verbindungsstift*
- *2x SG 11184 Trägerabdeckung gebohrt*
- *1x SG 11195 Verbindungsadapter Set*

E. FASCIA / BOX

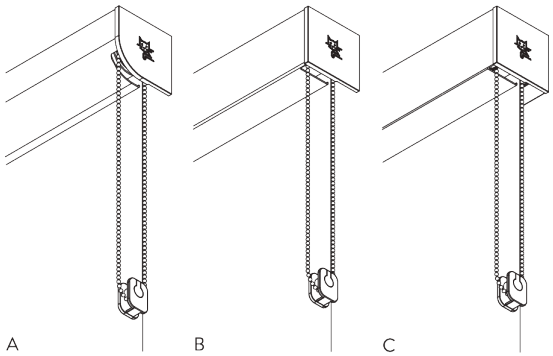

A: Fascia rund
B: Fascia eckig
C: Box

Grösse:

- *110 x 110 mm*

Bemerkung:

- *Nur anwendbar mit Beschwerung SG 10770*
- *Nicht möglich mit gekoppelten Systemen*

KOMPONENTEN

A. STANDARD KOMPONENTEN

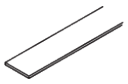

SG 4223
PVC Streifen 14 mm

SG 4226
Doppelklebeband 30 mm

SG 4845
Stahlkugelkette ø 4.5 mm

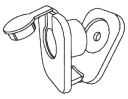

SG 10731
Kindersicherheitshalterset

SG 10760
Beschwerung

SG 10761
Enddeckel

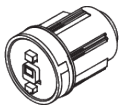

SG 10962
Kettenantrieb 5:1

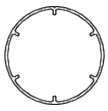

SG 11037
Rohr ø 60 mm

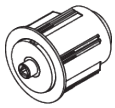

SG 11165
Rohradapter

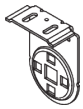

SG 11172
Träger

SG 11173
Trägerabdeckung

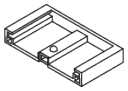

SG 11174
Trägerabdeckung

SG 11175
Klickflansch

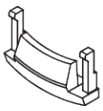

SG 11179
Abdeckung

B. OPTIONALE KOMPONENTEN

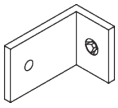

SG 3036
Winkel 47 mm

SG 4903
Beschwerung

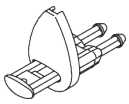

SG 4944
Enddeckel

SG 4948
Draht Seitenführung ø 1.5 mm

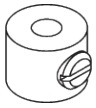

SG 8249
Stellring Seitenführung

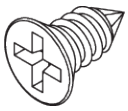

SG 10139
Senkschraube 2.9x6.5

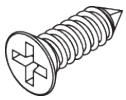

SG 10498
Senkschraube 2.9x9.5

SG 10668
PVC Streifen 10 mm

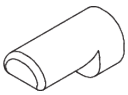

SG 10707
Endstop

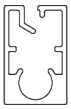

SG 10770
Beschwerung

SG 10771
Enddeckel

SG 11178
Enddeckel

SG 11180
Spanner

SG 11181
Montageprofil

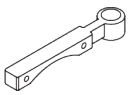

SG 11182
Drahthalter Seitenführung

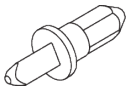

SG 11183
Verbindungsbolzen

SG 11184
Trägerabdeckung

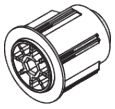

SG 11195
Kupplungsadapterset

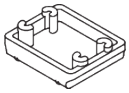

SG 11311
Trägerplatte

SG 11530
Montageprofil Fascia 110 mm

SG 11531
Fascia rund 110 mm

SG 11532
Fascia eckig 110 mm

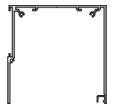

SG 11533
Box 110 mm

SG 11534
Box Deckel 110 mm

SG 11537
Trägerabdeckung rund links 110 mm

SG 11538
Trägerabdeckung rund rechts 110 mm

SG 11539
Trägerabdeckung eckig links 110 mm

SG 11540
Trägerabdeckung eckig rechts 110 mm

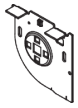

SG 11544

Träger links 110 mm

SG 11545

Träger rechts 110 mm